Anfora, 879/T

POTOCCO ITALY

design — Alexander Lorenz

Anfora, 879/T
tavolo \ *table*

Dall'aspetto scultoreo, il tavolo Anfora individua il proprio tratto distintivo nell'iconica base la cui forma, ispirata all'antico vaso greco, ne determina il nome. Proposta dall'estetica ricca, Anfora abbina alla base in quarzo resinato un sottile piano in vetro bronzo o marmo.

From the sculptural aspect, the Anfora table identifies its distinctive feature in the iconic base whose shape, inspired by the ancient Greek vase, is named after. With its rich aesthetics, Anfora combines to its resinated quartz base a thin top in bronzed glass or marble.

Potocco si riserva il diritto di modifca sui suoi prodotti senza precedente avviso. Il tono dei colori può variare da un lotto di tintura ad un altro. © 2020 Potocco Spa - Diritti riservati
Potocco reserves the right to introduce any changes to its own models without prior notice. Color tones may vary from one dye lot to another. © 2020 by Potocco Spa — All rights reserve

Anfora, 879/T

POTOCCO ITALY

Informazioni tecniche \ *Technical information*

Descrizione tecnica \
Technical description

Tavolo tondo in due dimensioni con base in quarzo resinato e piano in vetro bronzo o in marmo Bianco Carrara e Grigio Carnico. Finiture di collezione.

Round table in two sizes with resinated quartz base and bronzed glass, White Carrara or Grigio Carnico marble tops. Finishes as per collection.

Dimensioni \
Dimensions

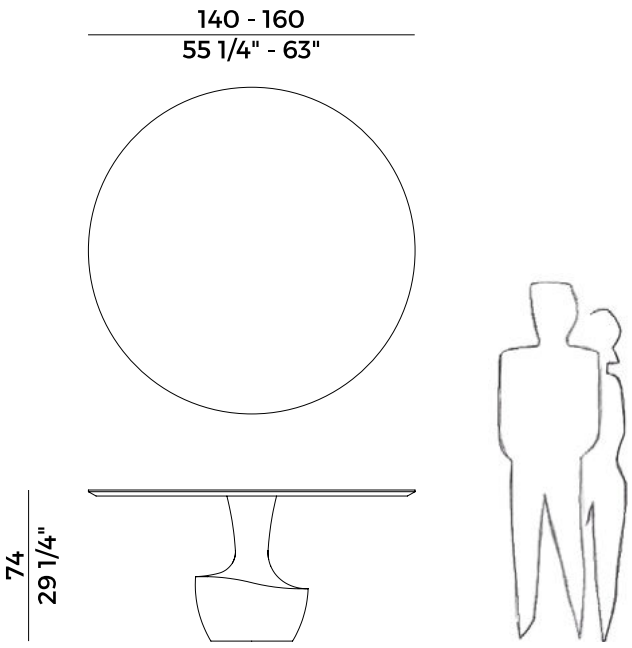

Imballaggi \
Packaging

PACKAGING - Ø 140

2 box = m³ **1.89**

gross weight glass – Kg **177**

gross weight marble – Kg **186**

PACKAGING - Ø 160

2 box = m³ **2.40**

gross weight glass – Kg **186**

gross weight marble – Kg **201**

Potocco si riserva il diritto di modifca sui suoi prodotti senza precedente avviso. Il tono dei colori può variare da un lotto di tintura ad un altro. © 2020 Potocco Spa - Diritti riservati
Potocco reserves the right to introduce any changes to its own models without prior notice. Color tones may vary from one dye lot to another. © 2020 by Potocco Spa — All rights reserve

Anfora, 879/T

POTOCCO ITALY

Finiture \ *Finishes*

Finiture base \
Base finishes

Quarzo resinato \ *Resinated quartz*

Light Grey \
Light Grey

Antracite \
Anthracite

Finiture piano \
Top finishes

Marmo \ *Marble*

Bianco Carrara Opaco \
Matt White Carrara

Bianco Carrara Lucido \
Glossy White Carrara

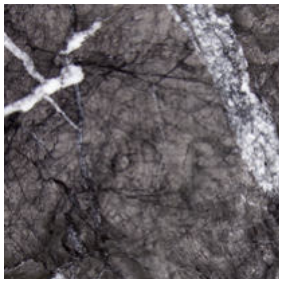

Grigio Carnico \
Grigio Carnico

Vetro \ *Glass*

Vetro Bronzo \
Bronzed Glass

Potocco si riserva il diritto di modifca sui suoi prodotti senza precedente avviso. Il tono dei colori può variare da un lotto di tintura ad un altro. © 2020 Potocco Spa - Diritti riservati
Potocco reserves the right to introduce any changes to its own models without prior notice. Color tones may vary from one dye lot to another. © 2020 by Potocco Spa — All rights reserve

Anfora, 879/T

POTOCCO ITALY

design — Alexander Lorenz

Anfora, 879/T
tavolo \ *table*

Dall'aspetto scultoreo, il tavolo Anfora individua il proprio tratto distintivo nell'iconica base la cui forma, ispirata all'antico vaso greco, ne determina il nome. Proposta dall'estetica ricca, Anfora abbina alla base in marmo un sottile piano in noce Canaletto o vetro.

From the sculptural aspect, the Anfora table identifies its distinctive feature in the iconic base whose shape, inspired by the ancient Greek vase, is named after. With its rich aesthetics, Anfora combines to its marble base a thin top in Canaletto walnut or glass.

Potocco si riserva il diritto di modifca sui suoi prodotti senza precedente avviso. Il tono dei colori può variare da un lotto di tintura ad un altro. © 2020 Potocco Spa - Diritti riservati
Potocco reserves the right to introduce any changes to its own models without prior notice. Color tones may vary from one dye lot to another. © 2020 by Potocco Spa — All rights reserve

Anfora, 879/T

POTOCCO ITALY

Informazioni tecniche \ *Technical information*

Descrizione tecnica \
Technical description

Tavolo tondo in due dimensioni con base in marmo e piano in vetro o in legno noce Canaletto. Finiture di collezione.

Round table in two sizes with marble base and glass or Canaletto walnut top. Materials as per collection.

Dimensioni \
Dimensions

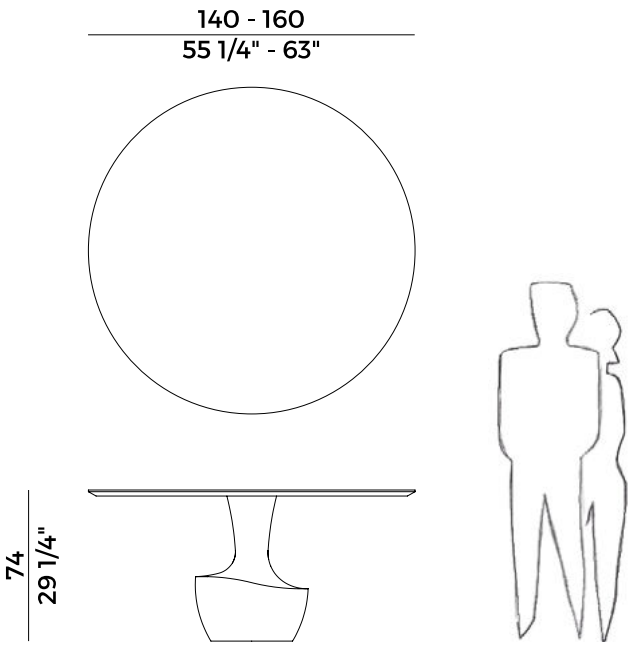

Imballaggi \
Packaging

PACKAGING - Ø 140
2 box = m³ **0.66**
gross weight wood – Kg **285**
gross weight glass – Kg **300**

PACKAGING - Ø 160
2 box = m³ **0.72**
gross weight wood – Kg **295**
gross weight glass – Kg **310**

Potocco si riserva il diritto di modifca sui suoi prodotti senza precedente avviso. Il tono dei colori può variare da un lotto di tintura ad un altro. © 2020 Potocco Spa - Diritti riservati
Potocco reserves the right to introduce any changes to its own models without prior notice. Color tones may vary from one dye lot to another. © 2020 by Potocco Spa — All rights reserve

Anfora, 879/T

POTOCCO ITALY

Finiture \ *Finishes*

Finiture base \
Base finishes

Marmo \ *Marble*

Bianco Carrara Opaco \
Matt Carrara White

Finiture piano \
Top finishes

Vetro, Noce Canaletto \ *Glass, Canaletto Walnut*

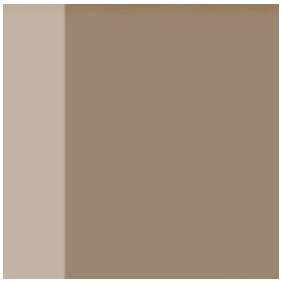

Vetro Bronzo \
Bronzed Glass

Noce Canaletto Opaco
Matt Canaletto Walnut

Potocco si riserva il diritto di modifca sui suoi prodotti senza precedente avviso. Il tono dei colori può variare da un lotto di tintura ad un altro. © 2020 Potocco Spa - Diritti riservati
Potocco reserves the right to introduce any changes to its own models without prior notice. Color tones may vary from one dye lot to another. © 2020 by Potocco Spa — All rights reserve

Anfora, 879/T

POTOCCO ITALY

design — Alexander Lorenz

Anfora, 879/T
tavolo \ *table*

Dall'aspetto scultoreo, il tavolo Anfora individua il proprio tratto distintivo nell'iconica base la cui forma, ispirata all'antico vaso greco, ne determina il nome. Proposta dall'estetica ricca, Anfora abbina alla base in quarzo resinato un sottile piano in vetro bronzo o marmo.

From the sculptural aspect, the Anfora table identifies its distinctive feature in the iconic base whose shape, inspired by the ancient Greek vase, is named after. With its rich aesthetics, Anfora combines to its resinated quartz base a thin top in bronzed glass or marble.

Potocco si riserva il diritto di modifca sui suoi prodotti senza precedente avviso. Il tono dei colori può variare da un lotto di tintura ad un altro. © 2020 Potocco Spa - Diritti riservati
Potocco reserves the right to introduce any changes to its own models without prior notice. Color tones may vary from one dye lot to another. © 2020 by Potocco Spa — All rights reserve

Anfora, 879/T

POTOCCO ITALY

Informazioni tecniche \ *Technical information*

Descrizione tecnica \
Technical description

Tavolo tondo in due dimensioni con base in quarzo resinato e piano in vetro bronzo o in marmo Bianco Carrara e Grigio Carnico. Finiture di collezione.

Round table in two sizes with resinated quartz base and bronzed glass, White Carrara or Grigio Carnico marble tops. Finishes as per collection.

Dimensioni \
Dimensions

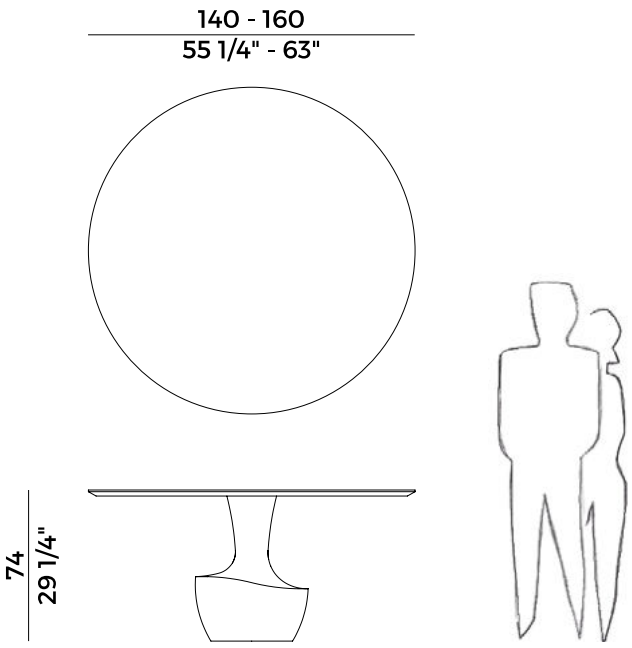

Imballaggi \
Packaging

PACKAGING - Ø 140

2 box = m³ **1.89**

gross weight glass – Kg **177**

gross weight marble – Kg **186**

PACKAGING - Ø 160

2 box = m³ **2.40**

gross weight glass – Kg **186**

gross weight marble – Kg **201**

Potocco si riserva il diritto di modifca sui suoi prodotti senza precedente avviso. Il tono dei colori può variare da un lotto di tintura ad un altro. © 2020 Potocco Spa - Diritti riservati
Potocco reserves the right to introduce any changes to its own models without prior notice. Color tones may vary from one dye lot to another. © 2020 by Potocco Spa — All rights reserve

Anfora, 879/T

POTOCCO ITALY

Finiture \ *Finishes*

Finiture base \
Base finishes

Quarzo resinato \ *Resinated quartz*

Light Grey \
Light Grey

Antracite \
Anthracite

Finiture piano \
Top finishes

Marmo \ *Marble*

Bianco Carrara Opaco \
Matt White Carrara

Bianco Carrara Lucido \
Glossy White Carrara

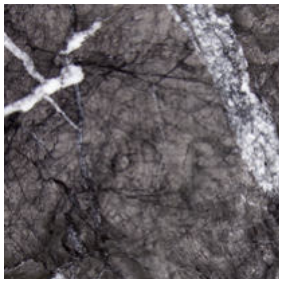

Grigio Carnico \
Grigio Carnico

Vetro \ *Glass*

Vetro Bronzo \
Bronzed Glass

Potocco si riserva il diritto di modifca sui suoi prodotti senza precedente avviso. Il tono dei colori può variare da un lotto di tintura ad un altro. © 2020 Potocco Spa - Diritti riservati
Potocco reserves the right to introduce any changes to its own models without prior notice. Color tones may vary from one dye lot to another. © 2020 by Potocco Spa — All rights reserve